PLANET SUN

HLS40LM

HLS40LM

El luminario Helios de la familia **PLANET SUN,** integra el panel fotovoltáico, módulos LED y batería de Li-ion. Es de bajo mantenimiento, con alta salida de lúmenes y mayor ahorro de energía. Incluye 3 modos o escenas de iluminación. Incluye soporte y kit para sujeción de luminario.

Su diseño y tecnología totalmente integrado elimina la necesidad de gabinetes donde se alojan las baterías y controladores. Utiliza celdas fotovoltáicas de alta eficiencia sin necesidad de una estructura adicional.

Helios cuenta con tecnología de sensor PIR integrada y sistema de control de temperatura para proteger la batería, en carga y descarga o altas temperaturas.

APLICACIONES: parques, áreas recreativas, espacios verdes, estacionamientos, caminos y senderos.

ESPECIFICACIONES TÉCNICAS	
Modelo	HLS40LM
Protección	IP65, IK10
Flujo Luminoso	4000 lm
Eficacia	190 lm/W
Módulos LED	21W
No. LEDS	40 pzs
Temperatura de color	5700K
Panel Solar	35.5W
Batería Li-ion	14.8V, 18.2Ah
Tiempo de carga de batería	7 h (luz solar normal)
Protección de carga	Sí
Autonomía	3 noches
Tiempo de vida de batería	>3,000 días
Tiempo de vida del panel	15 años
Tiempo de vida de los LEDS	>50,000 h
Peso	7.8 Kg

CARACTERÍSTICAS	
Cuerpo	Aleación de aluminio
Panel fotovoltáico	Monocristalino
Altura de instalación recomendada	4 m, punta de poste (cónico circular) *No incluye poste.
Sensor PIR	Hasta 8 m de alcance
Botón de ON/OFF	Sí
Selección de modos de operación	Programables mediante botón
Indicador LED	Rojo / Verde / Naranja
Modo de operación 1 (Rojo)	30% + PIR
Modo de operación 2 (Verde)	5 h 100% + (5 h 35% + PIR) + 2 h 70%
Modo de operación 3 (Naranja)	70% iluminación por 12 h
Temperatura de operación ambiente	Temperatura de carga: 0° a 45°C Temperatura de descarga: -20° a 60°C
Protección de alta temperatura	Sí
Certificaciones	NOM-031-ENER-VIGENTE NOM-003-SCFI-VIGENTE RoHS
Garantía	5 años

Beghelli de México se reserva el derecho de modificar, sin previo aviso, las especificaciones o materiales que en nuestra opinión no alterará la función o el rendimiento del producto. Beghelli no se hace responsable por las condiciones ambientales que puedan afectar el rendimiento y funcionalidad del producto. Las especificaciones técnicas que aparecen en **www.beghelli.com.mx** sustituyen todas las demás versiones existentes en forma impresa o formato electrónico. Para información fotométrica visite nuestro sitio web en la sección de productos.

Última actualización: 23.08.2023

Indicador LED

LED	ESTADO DE LA BATERÍA	CARGA	DESCARGA
Verde	≥70%	Parpadeando	Encendido
Naranja	30% - 70%	Parpadeando	Encendido
Rojo	<30%	Parpadeando	Encendido

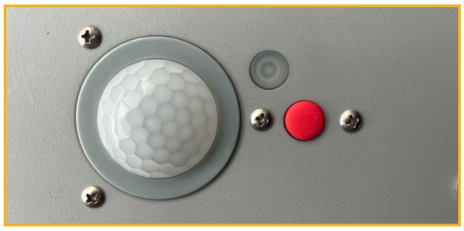

Componentes

Nota: El luminario incluye soporte para punta de poste.

Dimensiones

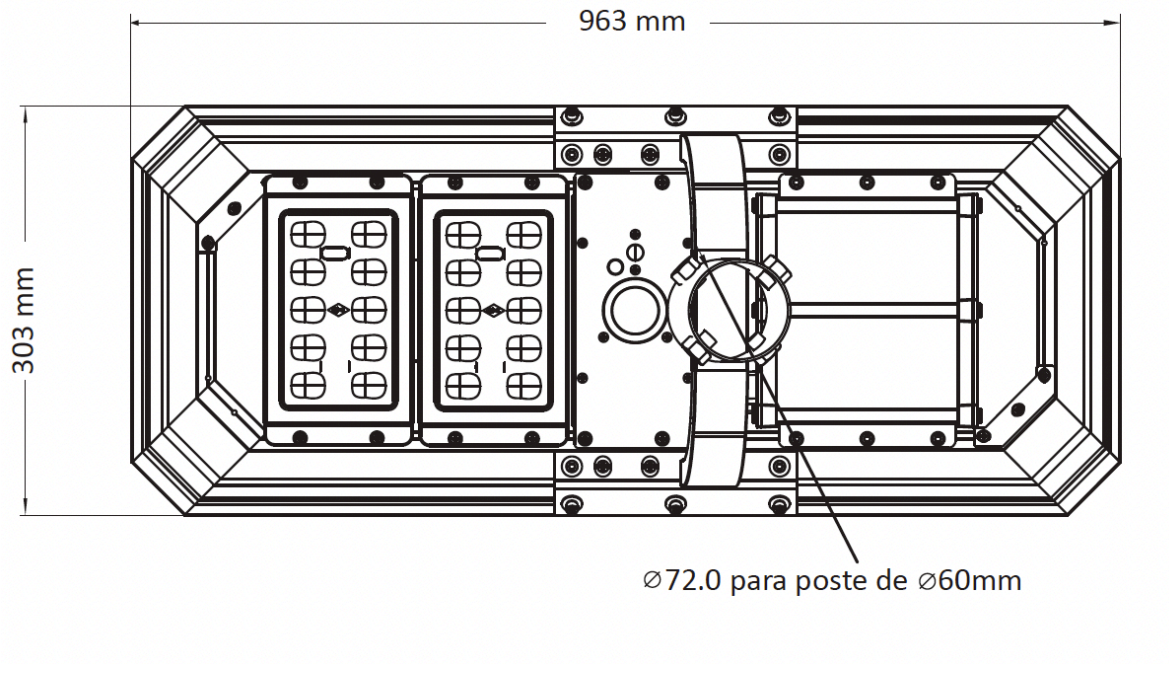

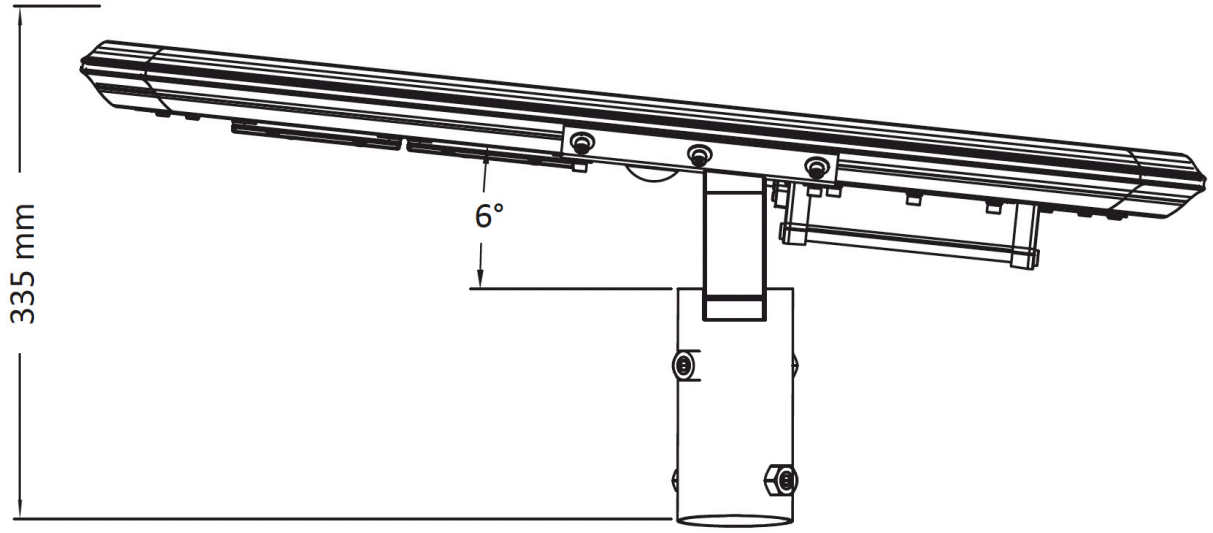

Simulación

STATISTICS				
Avg	**Max**	**Min**	**Max/Min**	**Avg/Min**
12 lux	19 lux	5 lux	3.8:1	2.4:1
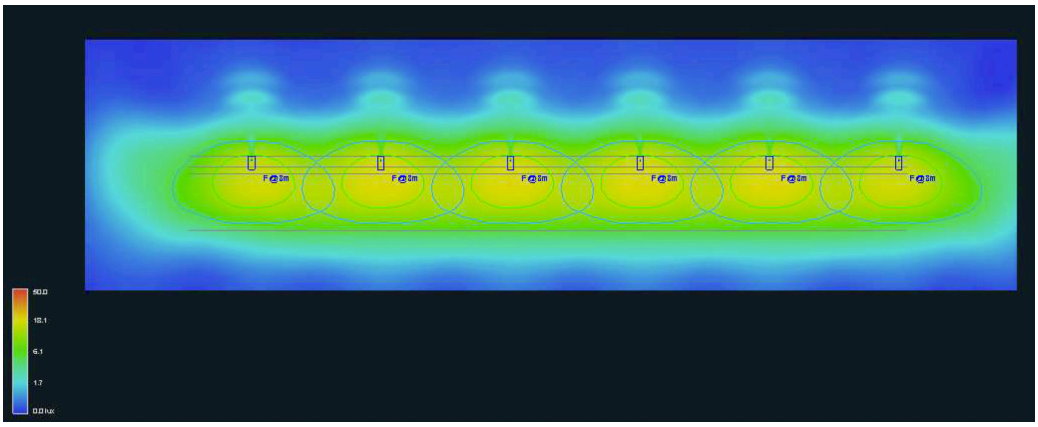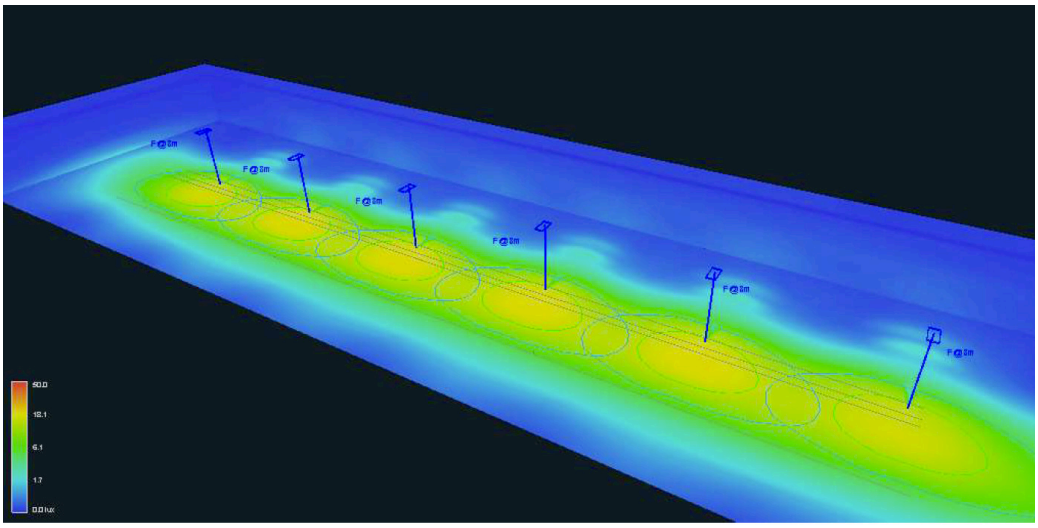
- Distancia interpostal: 18 m
- Largo de calle: 100 m
- Ancho de calle: 8 m
- Altura de montaje: 8 m